FENCE 150
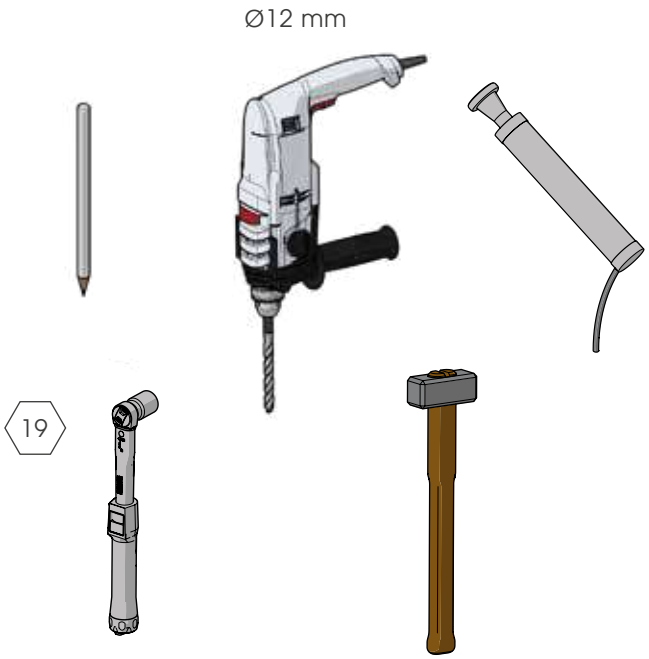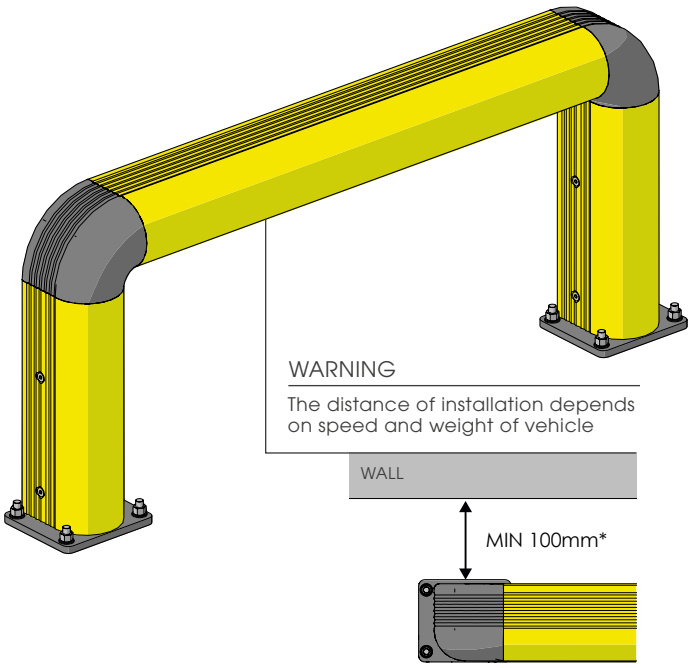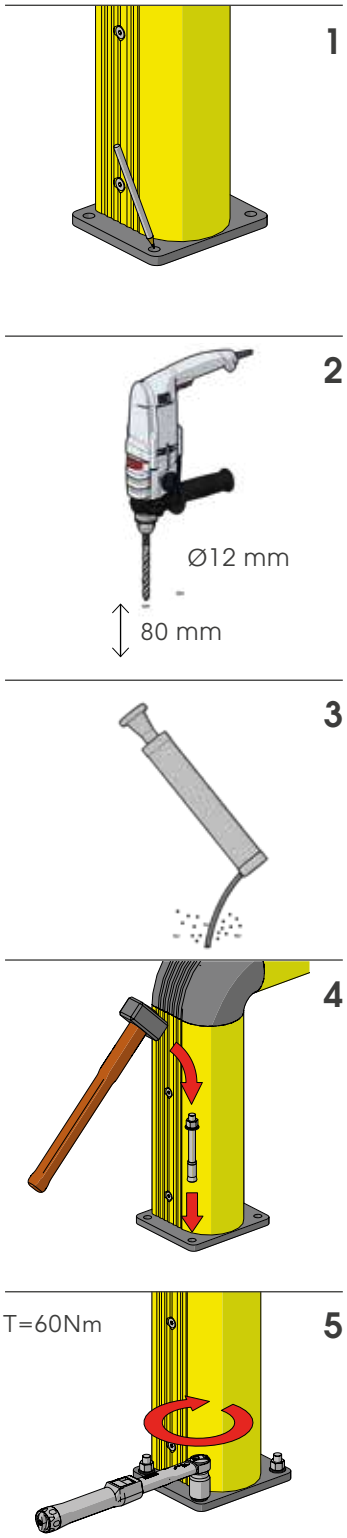
ISTRUZIONI DI INSTALLAZIONE
ASSEMBLY INSTRUCTIONS