COPRO 150

PROTEZIONE COLONNA
COLUMN PROTECTION
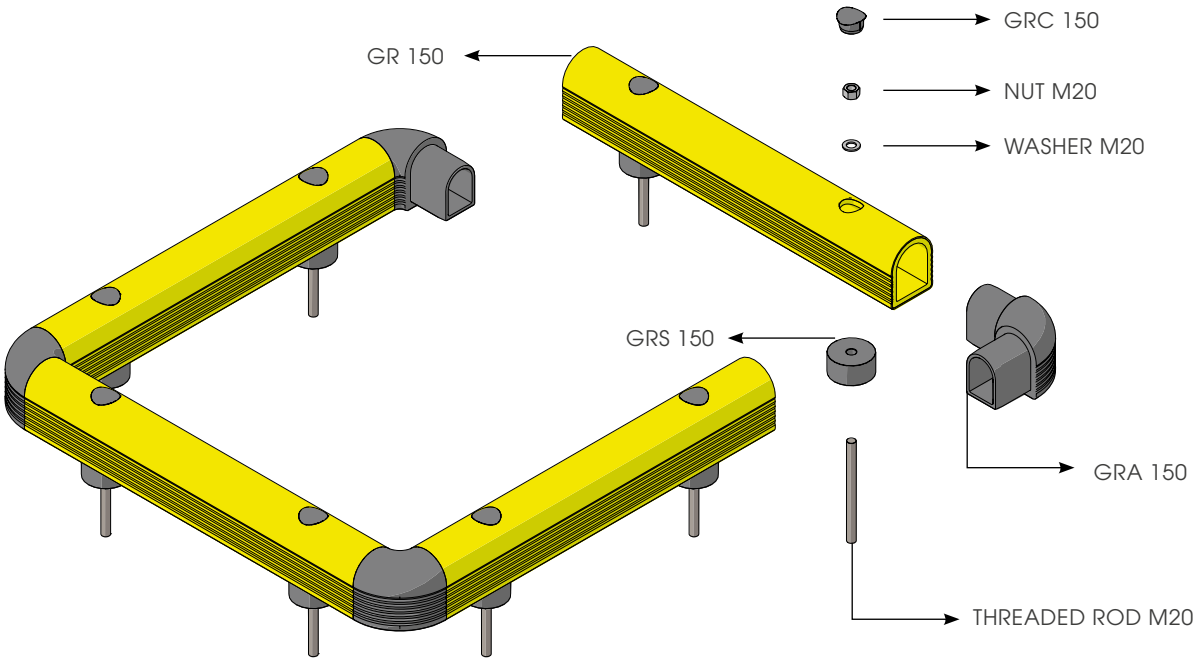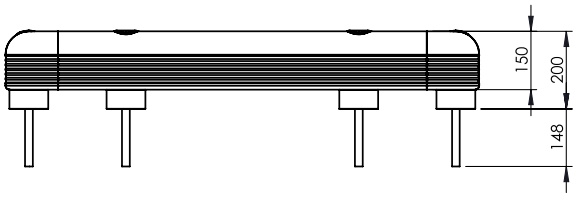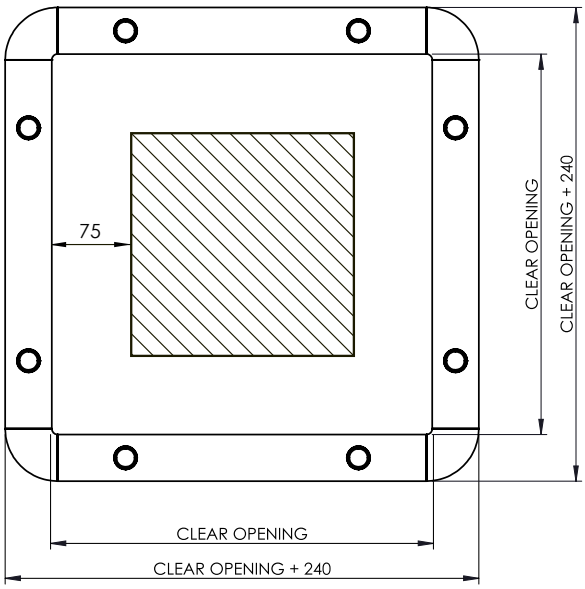
HEAVY LOAD / FOR FORKLIFTS